# Tekninen tietolehti

## Liitin Rd 8-10 mm puristusosalla

## Tuotenumero: 5304176



- 1 Fix-Kontakt-liitinruuvilla, mutteri ja jousialuslevy
- sisältää esiasennetun puristusosan
- standardin SFS-EN 62305 (DIN VDE 0185-305) vaatimusten mukainen

A2 teräs, ruostumaton

### Perustiedot

| | |
|---|---|
| Tuotenumero | 5304176 |
| Tyyppi | 5001 N-VA |
| Nimitys 1 | Liitin |
| Nimitys 2 | pyöröjohtimelle |
| Valmistaja | OBO |
| Koko | 8-10mm |
| Materiaali | teräs, ruostumaton 1.4301 |
| Pienin myyntiyksikkö | 10 |
| Määräyksikkö | Kappale |
| Paino | 6,4 kg |
| Painoyksikkö | kg/100 kpl |
| CO2-jalanjälki (GWP) kehdosta portille | 0,3383 kg CO2e / 1 Kappale |

# Tekninen tietolehti

## Liitin Rd 8-10 mm puristusosalla

## Tuotenumero: 5304176

### Mitat

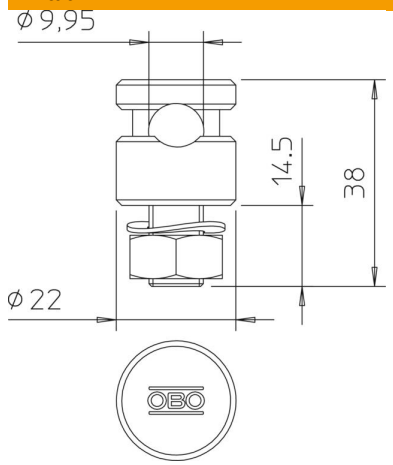


| | |
|---|---|
| Pituus | 22 mm |
| Pohjamitta | 22 mm |
| Korkeus | 38 mm |

### Tekniset tiedot

| | |
|---|---|
| Kiinnitysruuvilaji | Puristusruuvi |
| Liitintyyppi | Jatkoliitin |
| Salamavirran kuormituskyky | N/50 kA |
| Soveltuu liitäntään | Pyöröjohdin Rd 8-10 / Rd 8-10 |
| Sovitus | Rd 8-10 mm |
| ROHS-vaatimusten mukainen | kyllä |
| Väliseinä | ei |