Tekninen tietolehti

Liitin Rd 8-10 mm, 2-osainen puristusosalla

Tuotenumero: 5304270

- 2 Fix-Kontakt-liitinruuvia, mutterit ja jousialuslevyt
- sisältää esiasennetun puristusosan VA
- standardin SFS-EN 62305 (DIN VDE 0185-305) vaatimusten mukainen



A2 teräs, ruostumaton

Perustiedot

Tuotenumero	5304270
Tyyppi	5002 N-VA
Nimitys 1	Liitin
Nimitys 2	for two round conductors
Valmistaja	OBO
Koko	8-10mm
Materiaali	teräs, ruostumaton 1.4301
Pienin myyntiyksikkö	10
Määräyksikkö	Kappale
Paino	16,2 kg
Painoyksikkö	kg/100 kpl
CO2-jalanjälki (GWP) kehdosta portille	0,9144 kg CO2e / 1 Kappale

Tekninen tietolehti

Liitin Rd 8-10 mm, 2-osainen puristusosalla

Tuotenumero: 5304270

Mitat

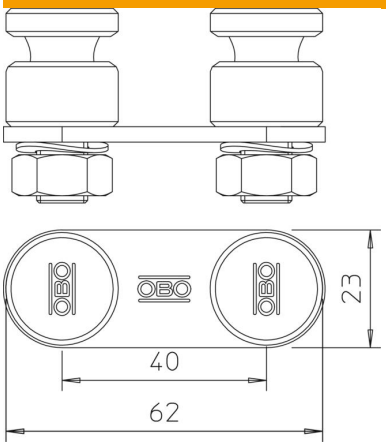

Pituus	23 mm
Pohjamitta	63 mm
Korkeus	38 mm

Tekniset tiedot

Käyttö TBS	Muuta
Kiinnitysruuvilaji	Puristusruuvi
Liitintyyppi	Jatkoliitin
Salamavirran kuormituskyky	N/50 kA
Soveltuu liitäntään	Pyöröjohdin Rd 6-10 / Rd 6-10
Sovitus	Rd 8-10 mm
ROHS-vaatimusten mukainen	kyllä
Väliseinä	ei