Tekninen tietolehti

isCon®-johdin Professional Plus musta

Tuotenumero: 5407997



OBO isCon®-johtimen asennustiedot esitetään asennusohjeessa.

• suurjännitettävä kestävä, eristetty johdin • suojaa kosketusjännitteeltä sateella (sadetuksessa; VDE 0432-1 (IEC/EN 60060-1) • liukupurkausvapaa • mekaaninen lisäsuoja (kaksinkertainen suojavaippa) • erotusvälin noudattamiseen IEC 62305 (VDE 0185-305-3) mukaan • testattu IEC/EN 62561-1 (VDE 0185-561-1) mukaisesti H1/150 kA:lla • vastaava erotusväli se ≤ 0,75 m (ilma) ja se ≤ 1,5 m (kiinteä rakennusmateriaali) • testattu IEC TS 62561-8 (VDE V 0185-561-8) mukaan • halogeenitön • palokuormitus 5,1 kWh/m • saa käyttää räjähdysvaarallisissa tiloissa ex-alueilla 1/2 ja 21/22 uusinta asennusohjetta käyttäen

Perustiedot

Tuotenumero	5407997
Tyyppi	isCon Pro+ 75 GR
Nimitys 1	HVI-kaapeli
Nimitys 2	100 m roll
Valmistaja	OBO
Koko	Ø26mm
Väri	vaaleanharmaa
Pienin myyntiyksikkö	100
Määräyksikkö	m
Paino	86,8 kg
Painoyksikkö	kg/100 m

Tekninen tietolehti

isCon®-johdin Professional Plus musta

Tuotenumero: 5407997

Mitat

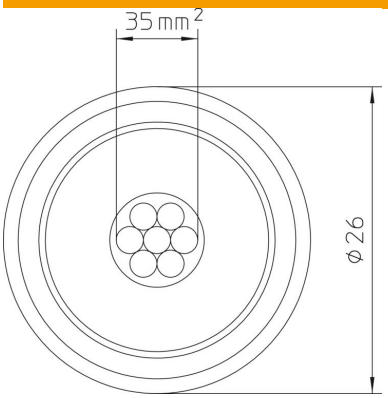

Tekniset tiedot

Yksittäisten johtimien lukumäärä	7
Suurjännitettä kestävä, eristetty malli	kyllä
Vakiokieppi (n. m)	100
Length tolerance ±	5 %
Poikkipinta	35 mm²
ROHS-vaatimusten mukainen	kyllä
Materiaaliominaisuus	Muuta
Materiaali-vaippa	EVA
vastaava erotusetäisyys s(e)/m (ilmassa)	0,75