Tekninen tietolehti

Kiinnike isFang seinäasennukseen, etäisyys 80 mm

Tuotenumero: 5408950

• eristettyjen siepparitankojen tai tukiputkien kiinnittämiseen suojattavaan rakenteeseen tai seinään

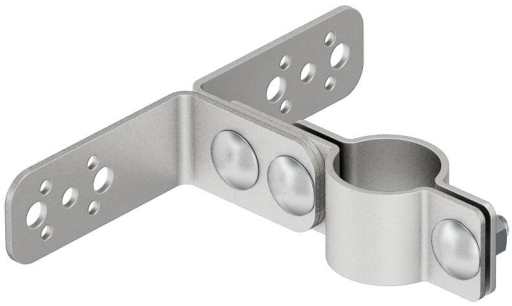

A2 teräs, ruostumaton

Perustiedot

Tuotenumero	5408950
Tyyppi	isFang TW80
Nimitys 1	Tankokiinnike
Nimitys 2	Seinäasennus
Valmistaja	OBO
Koko	80mm
Materiaali	teräs, ruostumaton 1.4301
Pienin myyntiyksikkö	2
Määräyksikkö	Kappale
Paino	63 kg
Painoyksikkö	kg/100 kpl

Tekninen tietolehti

Kiinnike isFang seinäasennukseen, etäisyys 80 mm

Tuotenumero: 5408950

Mitat

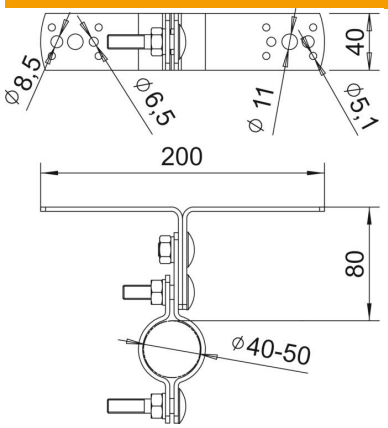

Pituus	200 mm
Pohjamitta	40 mm
Korkeus	152 mm
Mitta H	200 mm
Mitta L	80 mm

Tekniset tiedot

ROHS-vaatimusten mukainen	kyllä