Tekninen tietolehti

FireBox T100ED, kiinnitys ulkopuolelta, sulakepesällä

Tuotenumero: 7205752



Palonkestävä jakorasia sulakepesällä ja pehmeillä kalvotiivisteillä. Riittävän suuri johdotustila diagonaalisesti asennetun liitinriman avulla, jossa on esiasennetut, korkean lämpötilan kestävät keraamiset liittimet. Keltävihreä PE liitin. Helppo asennus ulkopuolisen kiinnityksen ansiosta. Hyväksytty sähkötoimintoja ylläpitävien johtojärjestelmien palonkestäville asennuksille DIN 4102 osan 12 mukaan paloluokituksella E30, E60 und E90. Keraamiset liittimet on testattu DIN EN 60998-2-1:2004 mukaan.

Sisältää kaksi betoniruuvia MMSplus P 6x35.

E30 E60 E90 IP 66

PP Polypropeeni

Perustiedot

Tuotenumero	7205752
Tyyppi	T100ED 06AF
Nimitys 1	Kalvojakorasia
Nimitys 2	toimintojen turvaamiseksi
Valmistaja	OBO
Koko	150x116x67
Väri	pastellinoranssi, RAL 2003
Materiaali	polypropeeni
Pienin myyntiyksikkö	1
Määräyksikkö	Kappale
Paino	48,65 kg
Painoyksikkö	kg/100 kpl
CO2-jalanjälki (GWP) kehdosta portille	1,6913 kg CO2e / 1 Kappale

Tekninen tietolehti

FireBox T100ED, kiinnitys ulkopuolelta, sulakepesällä

Tuotenumero: 7205752

Mitat

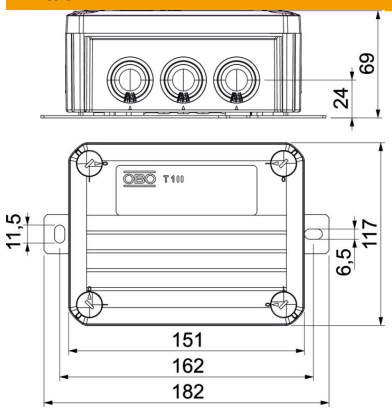

Pituus	150 mm
Pohjamitta	116 mm
Korkeus	67 mm
Mitta B	116 mm
Mitta H	67 mm
Mitta L	150 mm
Mitta L1	162 mm
Mitta L2	182 mm

Tekniset tiedot

Toisiinsa liitettävät	ei
Sisäänvientien lukumäärä	10
Liittimien lukumäärä	6
Kotelon läpivientitapa	Kalvo, voidaan leikata
Mitoituspiirin eristysjännite Ui	690 V
Kalusteasennus	Liitin
Kansi	ei väritön
Kannen kiinnitys	ruuvattu
Sisäänvienti takaa	ei
Aihiot	8 x M25 2 x M32
Mallin räjähdysturvallisuus testattu	ei
Muoto	suorakulmainen
Palonkestävyys	E 90
Ex-alueelle	ilman
Ex-vyöhykkeelle, kaasu	ilman
Ex-vyöhykkeelle, pöly	ilman
Halogeeniton	kyllä
Vapaat sisämitat	136x102x57 mm
Suojattu	ei
Kannella	kyllä
Nimellispoikkipinta maks.	6 mm²
Nimellispoikkipinta min.	1,5 mm²
Nimellisjännite	660 V
voidaan sulkea lyijykkeellä	ei
ROHS-vaatimusten mukainen	vapautettu
Iskunkestävä	ei
Kotelointiluokka	IP66
Läpinäkyvä kansi	ei
Säänkestävä	ei