# Tekninen tietolehti

## Lattiarasia johtojen ulostuloputkelle, RKFNSL, nimelliskoko 9, kuormitusluokka 2, jaloteräs
## Tuotenumero: 7408938

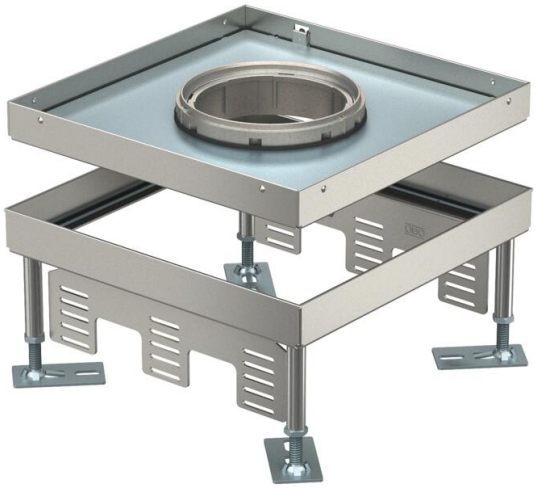

Säädettävä lattiarasia raskaille kuormille johtojen ulostuloputkella, nimelliskoko 9 kalusteiden asennukseen kanaviin ja kaksoislattioihin. Kuiva- ja märkäpuhdistettaviin lattioihin sisätiloissa. Kuormitusluokka 1 10kN
3 kojerasian UT4 asennukseen 9 asennuskalusteelle kiinnitysrenkaalla/ kiinnistyssangalla tai 12 Modul 45®-kalusteelle. Voidaan asentaa 3 tyypin APMT5 peitelevyä. Johtojen ulkostuloputki ei sisälly toimitukseen.
Säädettävä, nelikulmainen lattiarasia raskaille kuormille johtojen ulostuloputkella, nimelliskoko 9 kalusteiden asennukseen kanaviin ja kaksoislattioihin. Kuiva- ja märkäpuhdistettaviin lattioihin sisätiloissa. Kuormitusluokka 1-10 kN.
Säädettävä lattiarasia raskaille kuormille, 3-osainen. Voidaan asentaa 3 tyypin APMT5 peitelevyä.

IP 55

A2 teräs, ruostumaton

### Perustiedot

| | |
|---|---|
| Tuotenumero | 7408938 |
| Tyyppi | RKFN3 9 V SL1 16 |
| Nimitys 1 | Lattiarasia SL1 |
| Nimitys 2 | lid for tube body |
| Valmistaja | OBO |
| Koko | 243x243x100 |
| Materiaali | teräs, ruostumaton |
| Pienin myyntiyksikkö | 1 |
| Määräyksikkö | Kappale |
| Paino | 490 kg |
| Painoyksikkö | kg/100 kpl |
| CO2-jalanjälki (GWP) kehdosta portille | 24,7907 kg CO2e / 1 Kappale |

# Tekninen tietolehti

## Lattiarasia johtojen ulostuloputkelle, RKFNSL, nimelliskoko 9, kuormitusluokka 2, jaloteräs

## Tuotenumero: 7408938

### Mitat

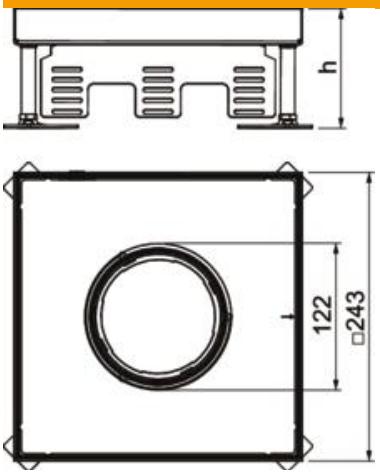


| | |
|---|---|
| Pituus | 243 mm |
| Pohjamitta | 243 mm |
| Korkeus | 105 mm |
| Mitta h | 105 mm |

### Tekniset tiedot

| | |
|---|---|
| Asennettavien kojeiden lukumäärä | 12 |
| Johtoaukkojen lukumäärä | 1 |
| Kojerasioiden lukumäärä | 3 x UT4 |
| Malli | nelikulmainen |
| Johtoaukon malli | Alaslaskettava johtojen ulostuloputki |
| Pohja-aukko/asennusaukko | 244x244 |
| Lattian hoito | märkä |
| Irrotettavissa | ei |
| Lattiataso maks. | 150 mm |
| Lattiataso min. | 105 mm |
| Soveltuu asennettavaksi kaksoislattioihin | kyllä |
| Soveltuu asennettavaksi korotettuun lattiaan | kyllä |
| Soveltuu valurasiaan | 250/350 |
| Lattiarasia kojerasioille | ei |
| Pituus, asennusmitat | 244 mm |
| Kojerasioiden nimelliskoko | 9 |
| Säätöalue maks. | 150 mm |
| Säätöalue min. | 105 mm |
| Standardi | EN 50085-2-2 |
| ROHS-vaatimusten mukainen | vapautettu |
| Kotelointiluokka (IP) käytetyssä tilassa | IP20 |
| Kotelointiluokka (IP) suljetussa tilassa | IP55 |
| Suojaustaso IK-koodi | IK10 |
| Malli raskaille kuormille | kyllä |
| Raskaiden kuormien luokka | 10 kN (OBO SL1) |
| Asennusjärjestelmän tyyppi | UT4 |
| Hyväksynnät | VDE |
| Lattiapinnoitteen paksuus | 16 mm |