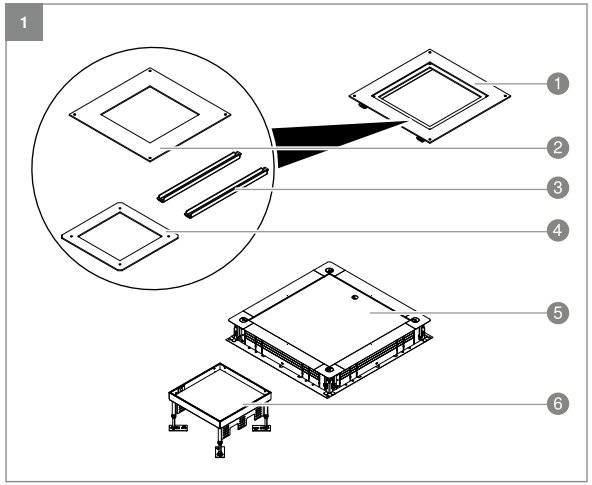

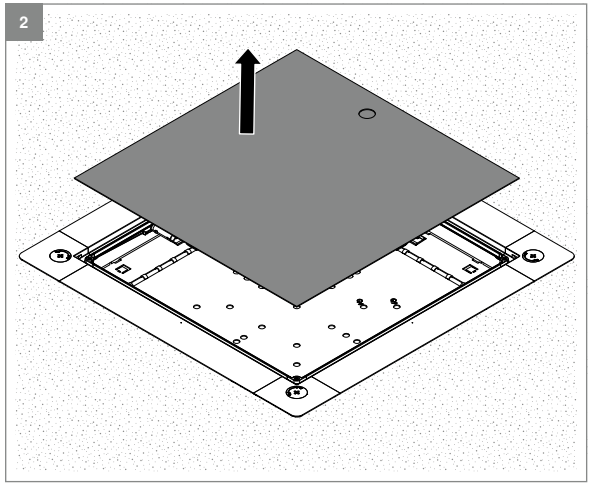

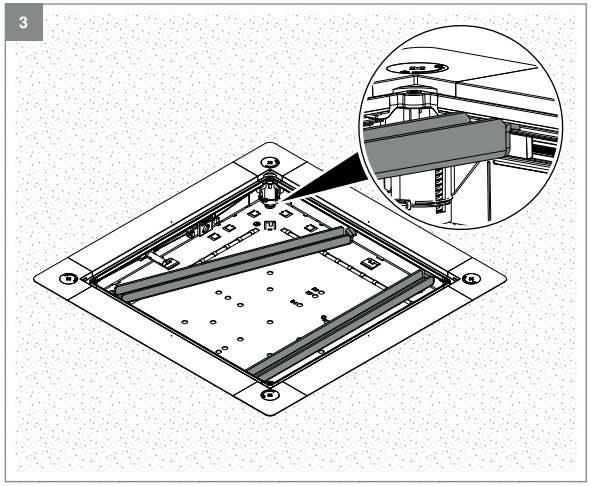

DUG V4/9 350

DE Montagedeckel
Montageanleitung

EN Mounting cover
Mounting instructions

ES Tapa de montaje
Instrucciones de montaje

RU Монтажная крышка
Инструкция по монтажу

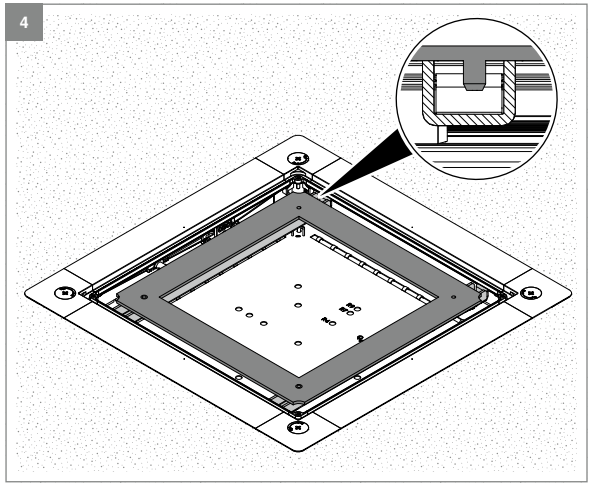

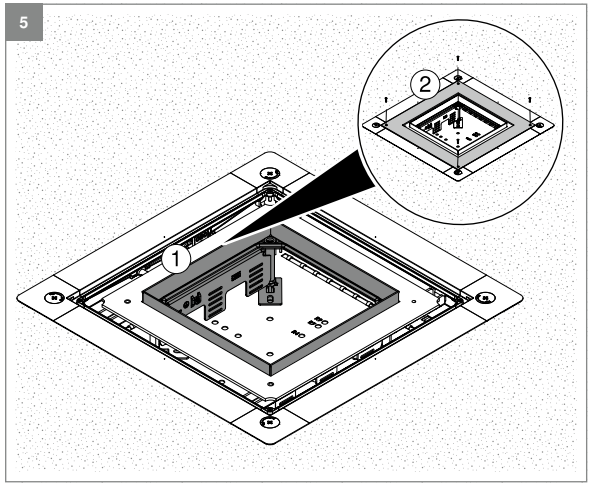

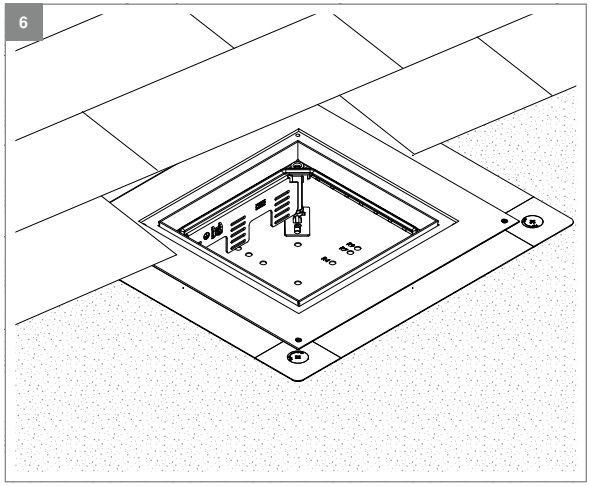

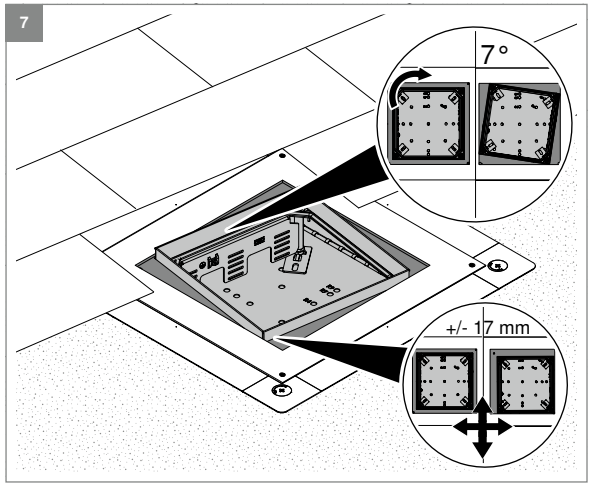

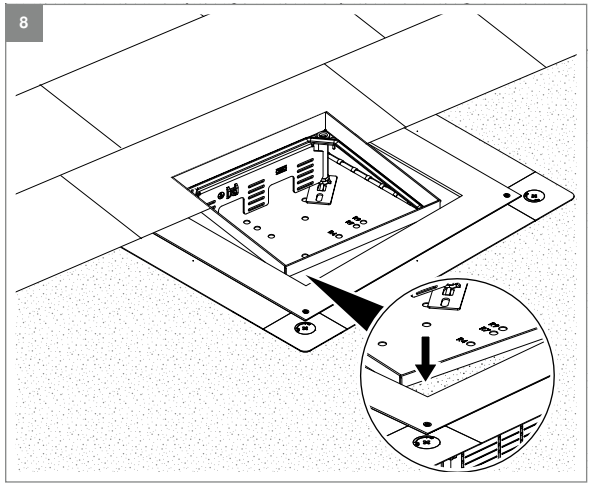

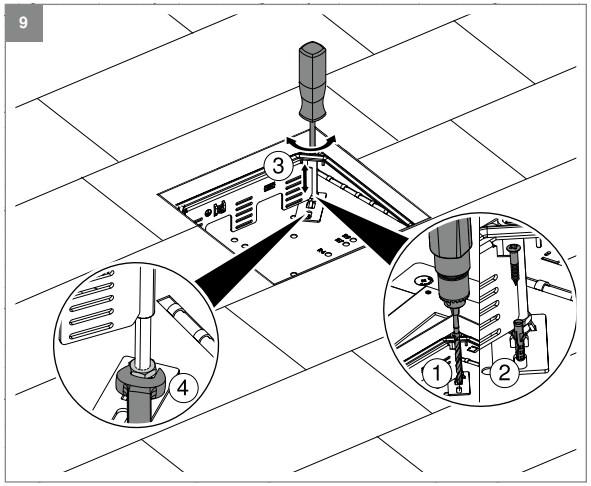

Installation
electrotechnical expertise

OBO Bettermann
Holding GmbH & Co. KG

P. O. Box 1120
58694 Menden
GERMANY

Technical Office
Tel.: +49 2373 89 - 13 00

technical-office@obo.de

www.obo-bettermann.com

OBO BETTERMANN

Building Connections

HAFA 49800331 Stand 10/2025 V1

OBO Job-Nr.251049.01

DE

Montagedeckel für UZD350 mit RKN4/RKN9 DUG V4/9 350 (Art.-Nr. 7400506, 7400514)

Produktbeschreibung

Montagedeckel für Unterflur-Zug- und Abzweigdosen vom Typ UZD350 zum Einbau einer nivellierbaren Kassette der Nenngröße 4/9. Einbauöffnung 4 mm vertieft mit verschiebbarer Deckelblindplatte.

1. Set-Montagedeckel
2. Montagedeckel-UZD
3. Montageschienen
4. Montagedeckel-Kassette
5. Unterflurdose UZD
6. nivellierbare Kassette

Montage vorbereiten

Als Grundlage für die Montage muss die Unterflurdose UZD 5 montiert sein. Siehe hierzu Montageanleitung Estrichüberdecktes Kanalsystem EÜK.

Montagedeckel montieren

2 Estrich verlegen und Montageschutzdeckel entfernen.

3 Montageschienen 3 mit den Laschen in die Nut der Unterflurdose UZD 5 einschwenken. Dabei müssen folgende Mittenabstände der Montageträger 3 eingehalten werden:

Nenngröße	Abstand in mm
4	230
9	270

4 Montagedeckel-Kassette 4 in die UZD auf die Montageschienen 3 auflegen. Dabei darauf achten, dass die Zentrierzapfen jeweils in den Montageschienen 3 liegen.

5
1. Nivellierbare Kassette 6 in die Unterflurdose UZD 5 einsetzen.
2. Montagedeckel-UZD 2 einsetzen und festschrauben.

6 7 Bodenbelag verlegen und dabei die nivellierbare Kassette 6 entsprechend des Fugenbildes des Bodenbelags ausrichten. Die Kassette kann horizontal und vertikal um 34 mm (ausgehend von einer mittigen Positionierung um +/- 17 mm) verschoben werden. Eine Drehung ist um bis zu 7° möglich.

8 Bodenbelag anarbeiten, dabei auf ausreichenden Abstand für eine Dehnungsfuge achten.

Bei der Verlegung des Bodenbelags darauf achten, dass größere Flächen, die auf dem Montagedeckel-Kassette 4 beim Verschieben entsteht mit einem geeigneten Material aufgefüllt wird.

9
1. Befestigungspunkte in der Unterflurdose UZD 5 durch das Bodenblech vorbohren.
2. Nivellierfüße der nivellierbaren Kassette 6 mit Dübel und Schraube am Boden montieren.
3. Nivellierbare Kassette 6 auf die Höhe des Bodenbelags nivellieren.
4. Nivellierbare Kassette 6 mit den 4 Sicherungsmuttern sichern.

ACHTUNG **Beschädigungsgefahr durch unzureichende Dehnungsfuge!** Sich ausdehnender Bodenbelag ohne ausreichende Dehnungsfuge führt zu Produktschäden! Bodenbelag an den Rahmen der Kassette spannungsfrei anarbeiten. Dazu ausreichende Dehnungsfuge mit dauerelastischem Fugenmaterial verfüllen.

Montage abschließen

Für den Abschluss der Montage siehe Montageanleitung Estrichüberdecktes Kanalsystem EÜK und Kassetten spezifische Montageanleitungen.

Montagedeckel entsorgen

- Örtliche Müllentsorgungsvorschriften beachten.
- Kunststoffteile wie Hausmüll.
- Metallteile (z. B. Montageschutzdeckel) wie Altmetall.

Technische Daten

Montagedeckel DUG V4/9 350	
Maße	383 x 383 x 4 mm
Oberfläche	bandverzinkt
Werkstoff	Stahl

EN

Mounting cover for UZD350 with RKN4/RKN9 DUG V4/9 350 (item no. 7400506, 7400514)

Product description

Mounting cover for underfloor junction and branch boxes of type UZD350 for the installation of a height-adjustable cassette of nominal size 4/9. Installation opening 4 mm recessed with moveable cover blanking plate.

1. Mounting cover set
2. Mounting cover UZD
3. Mounting rails
4. Mounting cover cassette
5. Underfloor socket UZD
6. Height-adjustable cassette

Preparations for mounting

The underfloor socket UZD 5 must be mounted as the basis for mounting. See also the mounting instructions for the screed-covered duct system EÜK.

Mounting the mounting lid

2 Lay screed and remove protective mounting cover.

3 Swivel mounting rails 3 with straps into groove of underfloor socket UZD 9. The following centre distances of the mounting plates 3 must be complied with:

Nominal size	Distance in mm
4	230
9	270

4 Place the mounting cover cassette 4 in the UZD on the mounting rails 3. Make sure that the centring pins are within the mounting rails 3.

5
1. Insert height-adjustable cassette 6 into underfloor socket UZD 5.
2. Insert mounting cover UZD 2 and screw tight.

6 7 Lay floor covering while aligning the height-adjust able cassette 6 to the joint of the floor covering. The cassette can be moved horizontally and vertically by 34 mm (based on a central positioning of +/- 17 mm). A rotation of up to 7° is possible.

8 Work the floor covering, making sure there is enough space for an expansion joint.

When laying the floor covering, make sure that larger areas resulting on the mounting cover cassette 4 during movement are filled with a suitable material.

9
1. Drill fastening points through the floor plate in the underfloor socket UZD 5.
2. Mount height-adjustment feet of height-adjustable cassette 6 to base using an anchor and screw.
3. Adjust height of height-adjustable cassette 6 to height of the floor covering.
4. Secure height-adjustable cassette 6 with 4 locking nuts.

ATTENTION **Risk of damage through insufficient expansion joint!** An expanding floor covering without a sufficient expansion joint leads to product damage! Work the floor covering with no tension up to the frame of the cassette. To achieve this, fill a sufficient expansion joint with permanently elastic joint material.

Completing mounting

To complete mounting, see the mounting instructions for the screed-covered duct system EÜK and cassette-specific mounting instructions.

Mounting cover disposal

- Comply with the local waste disposal regulations.
- Plastic parts as domestic waste.
- Metallic parts (e.g protective mounting cover) as scrap metal.

Technical data

Mounting lid DUG V4/9 350	
Dimensions	383 x 383 x 4 mm
Surface	Strip galvanised
Material	Steel

ES

Tapa de montaje para UZD350 con RKN4/RKN9 DUG V4/9 350 (núm. de art. 7400506, 7400514)

Descripción del producto

Tapa de montaje para cajas de derivación y registro bajo suelo del tipo UZD350 para montar con conjunto de tapa y marco de altura regulable de tamaño nominal 4/9. Abertura de montaje a 4 mm de profundidad con una tapa ciega desplazable.

1. Juego de tapa de montaje
2. Tapa de montaje para UZD
3. Perfiles de montaje
4. Conjunto de tapa y marco de tapa de montaje
5. Caja bajo suelo UZD
6. Conjunto de tapa y marco con altura regulable

Preparación del montaje

Como base para el montaje debe montarse la caja bajo suelo UZD 5. Véase a este respecto las instrucciones de montaje del sistema de canalización bajo pavimento EÜK.

Montaje de la tapa de montaje

2 Instalar el pavimento y retirar la tapa protectora de montaje.

3 Insertar los perfiles de montaje 3 con las pestañas en la ranura de la caja bajo suelo UZD 5. Para ello deben respetarse las siguientes distancias respecto a los soportes de montaje 3:

Tamaño nominal	Distancia en mm
4	230
9	270

4 Instalar el conjunto de tapa y marco de la tapa de montaje 4 en la UZD sobre los perfiles de montaje 3. Observar que los pernos de centrado se encuentran en los perfiles de montaje 3.

5
1. Montar el conjunto de tapa y marco de altura regulable 6 en la caja bajo suelo UZD 5.
2. Introducir y atornillar la tapa de montaje para UZD 2.

6 7 Instalar el revestimiento de suelo y alinear el conjunto de tapa y marco 6 conforme a la disposición de las juntas del revestimiento de suelo. El conjunto de tapa y marca puede desplazarse 34 mm (partiendo de una posición central de +/- 17 mm) en horizontal y vertical. Es posible un giro de hasta 7°.

8 Fijar el revestimiento de suelo observando que haya distancia suficiente para una junta de expansión.

Al instalar el revestimiento de suelo observar que se rellenan con material adecuado las superficies de mayor tamaño que quedan sobre el conjunto de tapa y marca de la tapa de montaje 4.

9
1. Perforar previamente puntos de fijación en la caja bajo suelo UZD 5 a través de la chapa de suelo.
2. Montar en el suelo el conjunto de tapa y marco de altura regulable 6 con taco y tornillo.
3. Nivelar el conjunto de tapa y marco de altura regulable 6 a la altura del revestimiento de suelo.
4. Asegurar el conjunto de tapa y marco de altura regulable 6 con las 4 tuercas de seguridad.

ATENCIÓN **¡Peligro de daños por junta de expansión insuficiente!** ¡Si el revestimiento de suelo se dilata sin que haya una junta de expansión suficiente, se producirán daños en el producto! Fijar el revestimiento de suelo al bastidor del conjunto de tapa y marco sin tensiones. Para ello, rellene la junta de expansión si es insuficiente, con tapajuntas de elasticidad permanente.

Finalizar el montaje

Para finalizar el montaje véanse las instrucciones de montaje del Sistema de canalización bajo pavimento EÜK y las instrucciones de montaje específicas de los conjuntos de tapa y marco.

Eliminar la tapa de montaje

- Respetar la normativa local de eliminación de residuos.
- Piezas de plástico como residuo doméstico.
- Piezas de metal: (p. ej., tapa de protección de montaje) como chatarra.

Datos técnicos

Tapa de montaje DUG V4/9 350	
Medidas	383 × 383 × 4 mm
Superficie	Galvanizado en banda
Material	Acero

RU

Монтажная крышка для UZD350 с RKN4/RKN9 DUG V4/9 350 (арт. № 7400506, 7400514)

Описание изделия

Монтажная крышка для протяжных и ответвительных коробок для прокладки под полом типа UZD350 для установки в регулируемую по высоте кассету номинального размера 4/9. Монтажное отверстие, заглубленное на 4 мм, со сдвижной заглушкой для крышки.

1. Комплект монтажных крышек
2. Монтажная крышка UZD
3. Монтажные рейки
4. Кассета монтажной крышки
5. Монтажное основание UZD
6. Регулируемая по высоте кассета

Подготовка к монтажу

В качестве основы для монтажа следует установить монтажное основание UZD 5. См. инструкцию по монтажу перекрытой слоем стяжки системы каналов EÜK.

Установка монтажной крышки

2 Нанесите стяжку и снимите защитную монтажную крышку.

3 Поверните монтажные рейки 3 накладками в паз монтажного основания UZD 5. При этом необходимо соблюдать следующие расстояния от центра монтажной рамки 3.

Номинальный размер	Расстояние в мм
4	230
9	270

4 Вложите кассету монтажной крышки 4 в UZD на монтажных рейках 3. При этом следите за тем, чтобы центрирующая цапфа соответственно легла в монтажные рейки 3.

5
1. Вставьте регулируемую по высоте кассету 6 в монтажное основание UZD 5.
2. Установите UZD с монтажной крышкой 2 и привинтите.

6 7 Уложите напольное покрытие и при этом выровняйте регулируемую по высоте кассету 6 в соответствии с перевязкой швов напольного покрытия. Кассету можно смещать по горизонтали и вертикали на 34 мм (при центрировании в пределах +/- 17 мм). Возможен также поворот прибл. на 7°.

8 Уложите напольное покрытие, оставляя достаточный компенсационный зазор.

При укладке напольного покрытия следите за тем, чтобы большие поверхности, которые возникают на кассете монтажной крышки 4 при смещении, заполнялись подходящим материалом.

9
1. Через плиту настила просверлите в монтажном основании UZD 5 точки крепления.
2. Установите на полу регулируемые ножки и регулируемую по высоте кассету 6 с помощью дюбеля и винта.
3. Установите регулируемую по высоте кассету 6 на высоту напольного покрытия.
4. Закрепите регулируемую по высоте кассету 6 с помощью четырех контргаек.

ВНИМАНИЕ **Недостаточная ширина компенсационного зазора может привести к повреждениям!** Стыки недостаточной ширины при расширении напольного покрытия могут привести к повреждениям изделия! Уложите напольное покрытие на рамку кассеты, избегая внутренних напряжений. При этом стыки необходимо заполнить заполнителем.

Завершение монтажа

Для завершения монтажа см. инструкцию по монтажу перекрытой слоем стяжки системы каналов EÜK и специальные инструкции по монтажу кассет.

Утилизация монтажных крышек

- Соблюдайте местные предписания по утилизации отходов.
- Пластиковые детали утилизируются как бытовые отходы.
- Металлические части (например, защитная монтажная крышка) утилизируются как металлолом.

Технические характеристики

Монтажная крышка DUG V4/9 350	
Размеры	383 x 383 x 4 мм
Поверхность	ленточная оцинковка
Материал	Сталь